Soportes de Paneles

SOLARTEC®

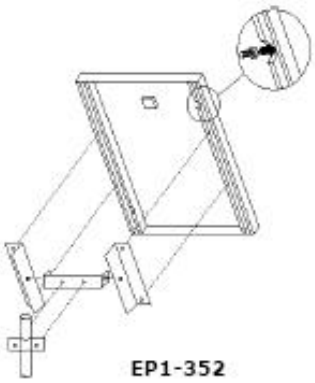

Conexionado: Los módulos fotovoltaicos KS5T al KS20T poseen un cable bipolar de 2,5m para conectar directamente a la batería o regulador

Estructura Soporte EP1-343	Estructura Soporte EP2-343
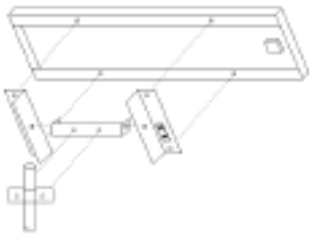	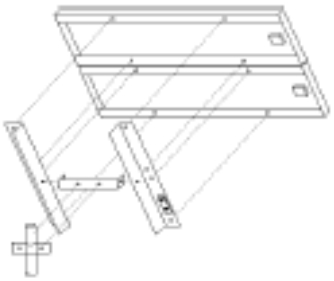

ESTRUCTURA SOPORTE GS8

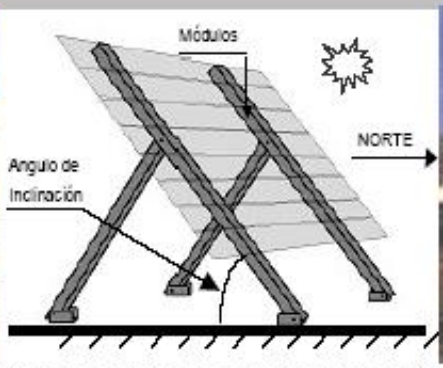

Las estructuras SOLARTEC Línea GS están especialmente diseñadas para mantener en forma fija la orientación e inclinación de un generador solar formado por varios módulos fotovoltaicos. Las estructuras están diseñadas para ángulos de inclinación que varían entre 15º y 70º. Los materiales utilizados en su fabricación, aluminio anodizado, y su diseño les permiten que el generador solar soporte las mas variadas condiciones meteorológicas: viento, lluvia, granizo y nieve. Para zonas de condiciones extremas esta disponible la línea GSH construidas en hierro galvanizado en caliente. Para la fijación al suelo es necesario la construcción de una fundación de hormigón armado en la cual se insertan los bulones de anclaje. Estos últimos se vinculan a la estructura soporte a través de 4 zapatas que forman parte de la misma, una para cada pata.

Ecosolar s.a.
http://www.ecosolarsa.com email: info@ecosolarsa.com

Distribuidor Solar de SHURflo

IBC SOLAR AG

GRUNDFOS

Monroe 2630 6ºC
1428 – Buenos Aires
Tel.Fax (011) 4545-4679